PROJECT NO:
SGNYD2305162

REV	DESCRIPTION	DATE	APPROVED
A0	CREATED DRAWING	2023/12/12	W N
A1	BOM更改为客供120112-04-040加工	2024/03/22	W N

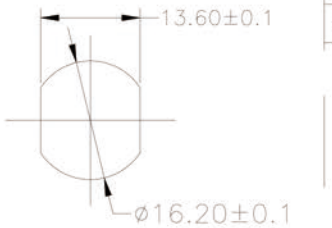

建议开孔尺寸

加工前：客供：120112-04-040

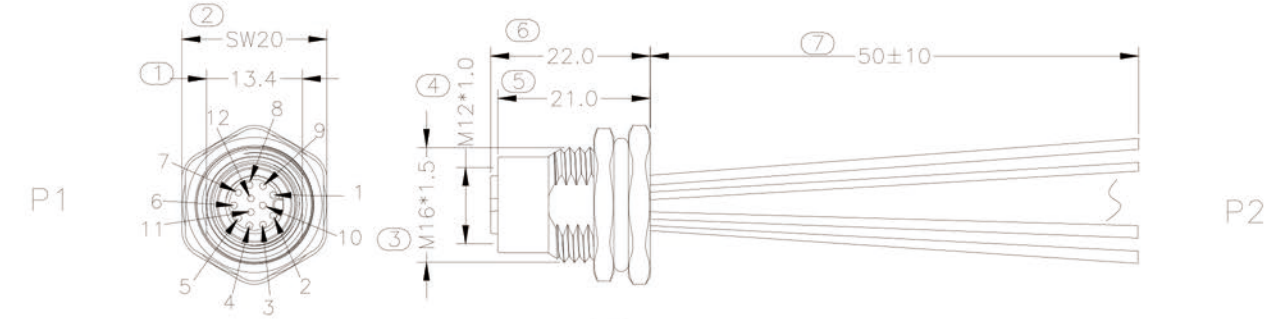

加工后图示：

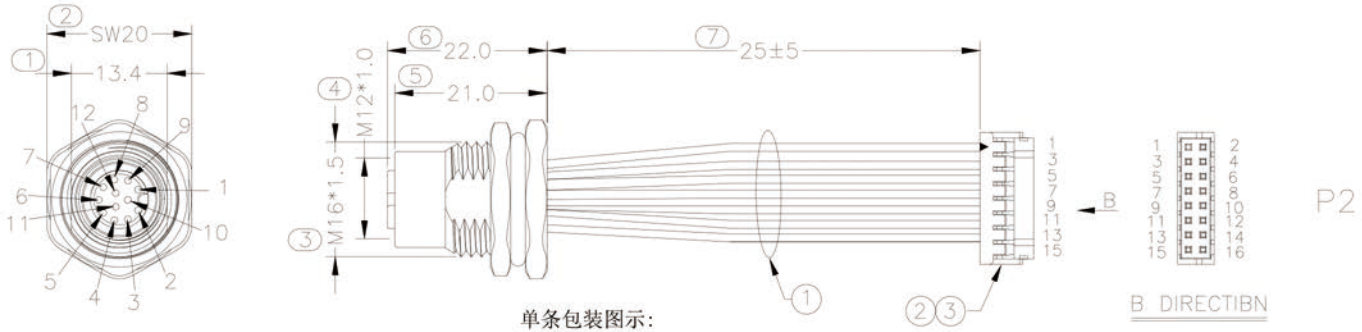

接 线 表

P1	颜 色	P2
1	棕色	7
2	蓝色	9
3	白色	8
4	绿色	12
5	粉色	14
6	黄色	13
7	黑色	1
8	灰色	2
9	红色	3
10	紫色	5
11	黑/白色	6
12	蓝/黑色	4

说明：
1.测试条件
导通阻抗：5Ω MAX
绝缘阻抗：10MΩ MIN
电　　压：DC 300V/0.1S
2.所有材料都符合RoHS标准。
3.防护等级：连接器IP67(P1)
4.100%开/短路测试
5.包装要求：参照通用包装规范R&D-WI-083。
注：每箱重量不能超过15KG

单条包装图示：

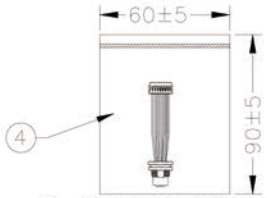

注：包装图尺寸仅供参考，包装时请根据实际情况选择合适尺寸

ITEM	PART NO.	SPECIFICATION	Q'TY	UNIT
④	BA00016	透明PE夹链袋，90*60*0.04mm，90mm端开口	1	PCS
③	HS00645	间距2.0mm 16P黑色胶壳 HRS：DF11-16DS-2C 正品	1	PCS
②	TE01438	端子 HRS PN:DF11-2428SCFA(04) 适用线24-28AWG 正品	12	PCS
①	120112-04-040	M12A型12芯母头面板式(前锁焊线式M16*1.5)，L=0.05M	1	PCS

SIGNAL®
Shenzhen Signal Electronics co.,Ltd

DRAWN BY	DATE
CHECKED BY	DATE
CHECKED BY	DATE
APPROVED BY	DATE

THE INFORMATION CONTAINED IN THIS DRAWING IS THE SOLE PROPERTY OF SIGNAL COMPANY. ANY REPRODUCTION IN PART OR WHOLE WITHOUT THE WRITTEN PERMISSION OF SIGNAL COMPANY ISPROHIBITED.

TITLE: M12 A 12P/F FRONT FASTENED TO HOUSING CABLE

SGN NO: 120112-04-072　REV.
DWG NO: SGN01006-1143　A1
CUSTOMER

TOLERANCES ARE:
DECIMALES: .x ±0.5　.xx ±0.20
ANGLES: x.° ±2.0°　.x° ±1.0°

THIRD ANGLE PROJECTION
SIZE: A4　UNITS: mm
SCALE: 1:1　SHEET: 1 OF 1

Web: http://www.signal-connector.com/
E-mail:saudi@sz-signal.com